ГАБАРИТНЫЕ, УСТАНОВОЧНЫЕ И ПРИСОЕДИНИТЕЛЬНЫЕ РАЗМЕРЫ ТВ-СВЭЛ-35-IX

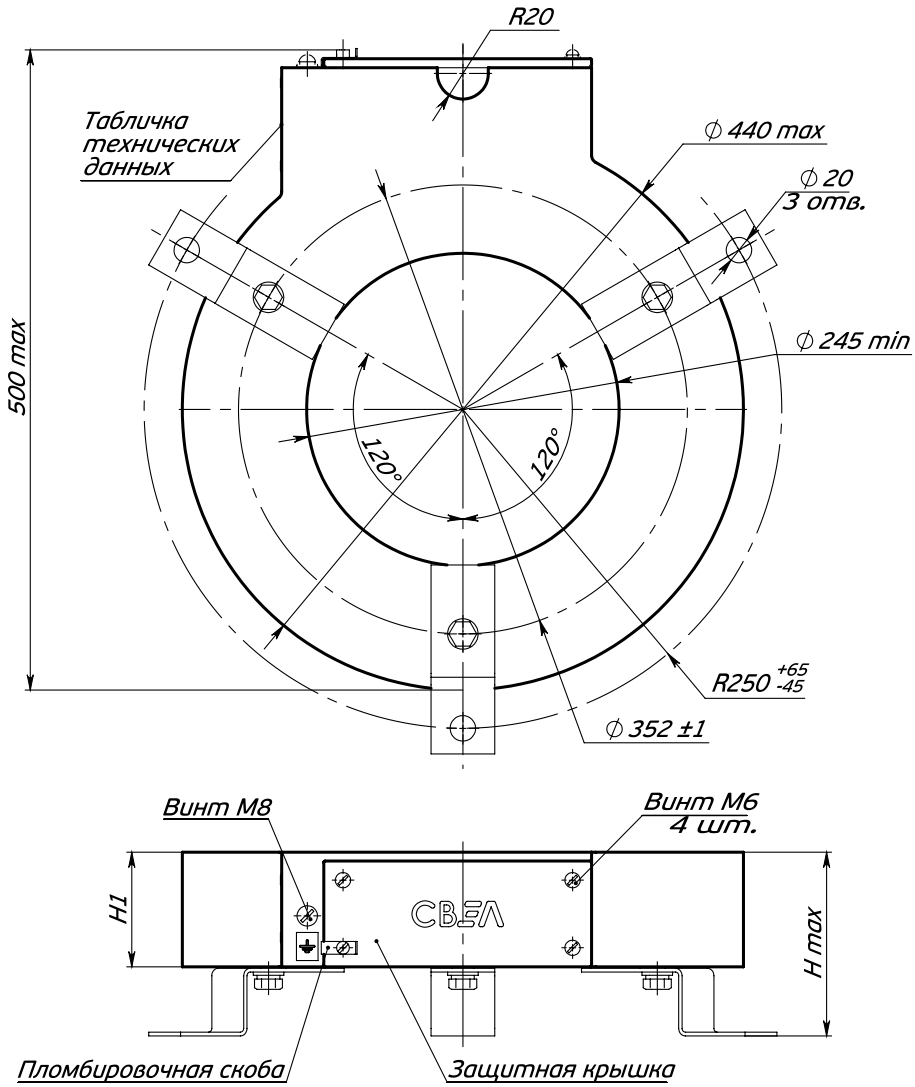

Рис. 1 - Общий вид трансформаторов тока ТВ-СВЭЛ-35-IX-1.1.

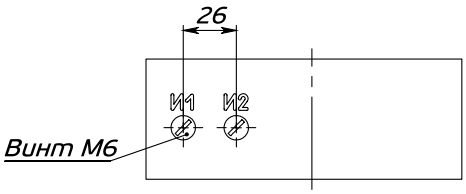

Рис. 2 - Панель контактов трансформаторов тока ТВ-СВЭЛ-35-IX-1.1.

© АО «Группа «СВЭЛ», 2023

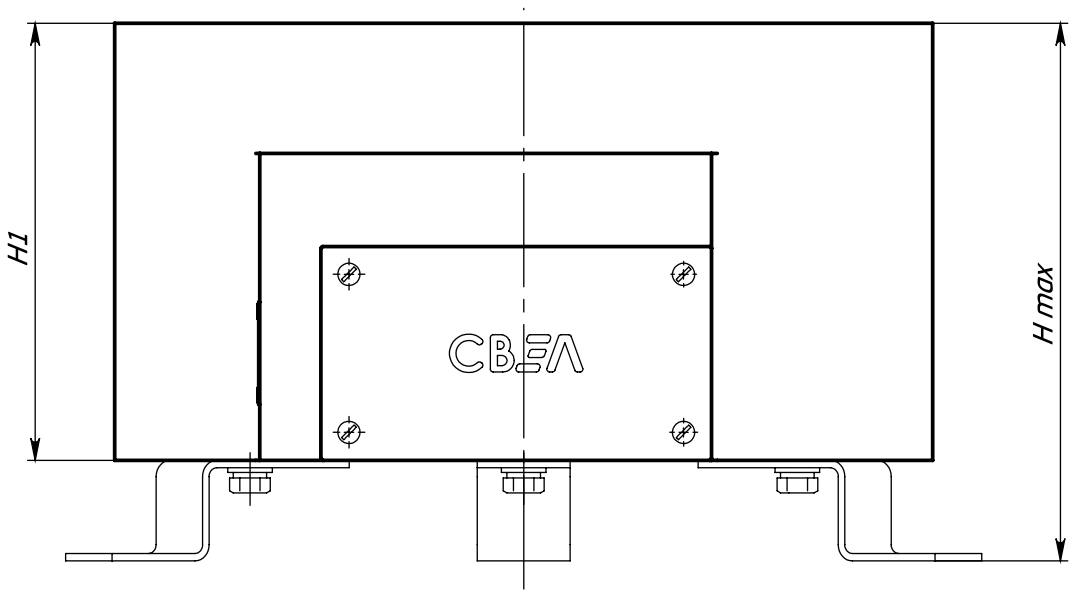

Рис. 3 - Общий вид трансформаторов тока ТВ-СВЭЛ-35-IX-2.1(6.1).
Остальное см. рис. 1.

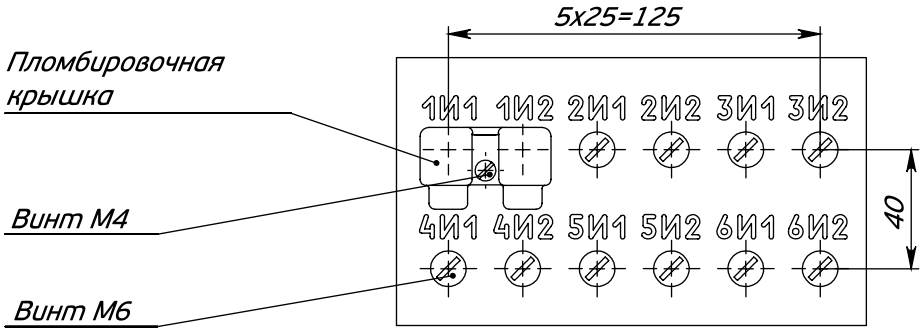

Рис. 4 - Панель контактов трансформаторов тока ТВ-СВЭЛ-35-IX-2.1(6.1).

© АО «Группа «СВЭЛ», 2023

ГАБАРИТНЫЕ, УСТАНОВОЧНЫЕ И ПРИСОЕДИНИТЕЛЬНЫЕ РАЗМЕРЫ ТВ-СВЭЛ-110-IX

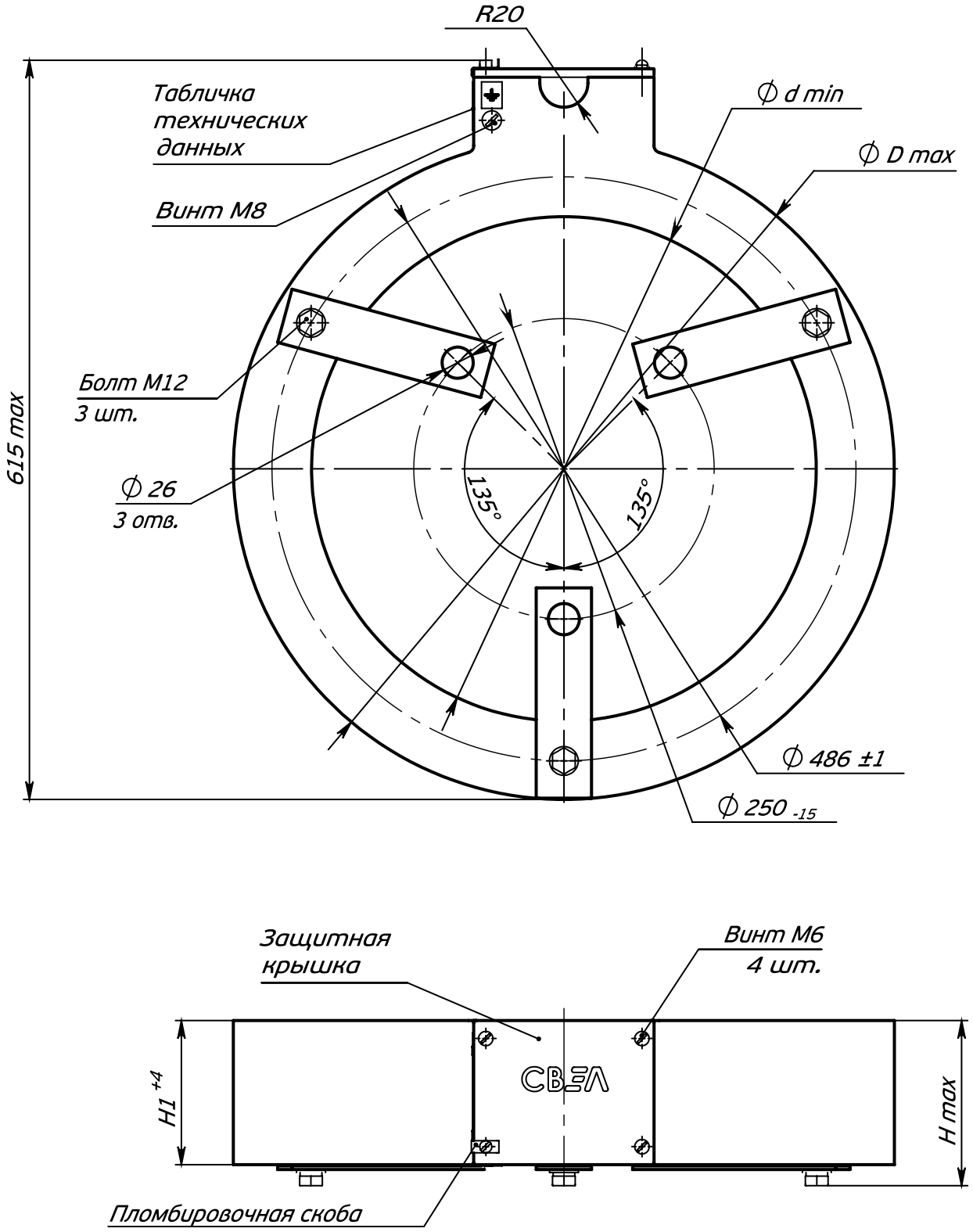

Рис. 1 - Общий вид трансформаторов тока ТВ-СВЭЛ-110-IX-1.1

© АО «Группа «СВЭЛ», 2023

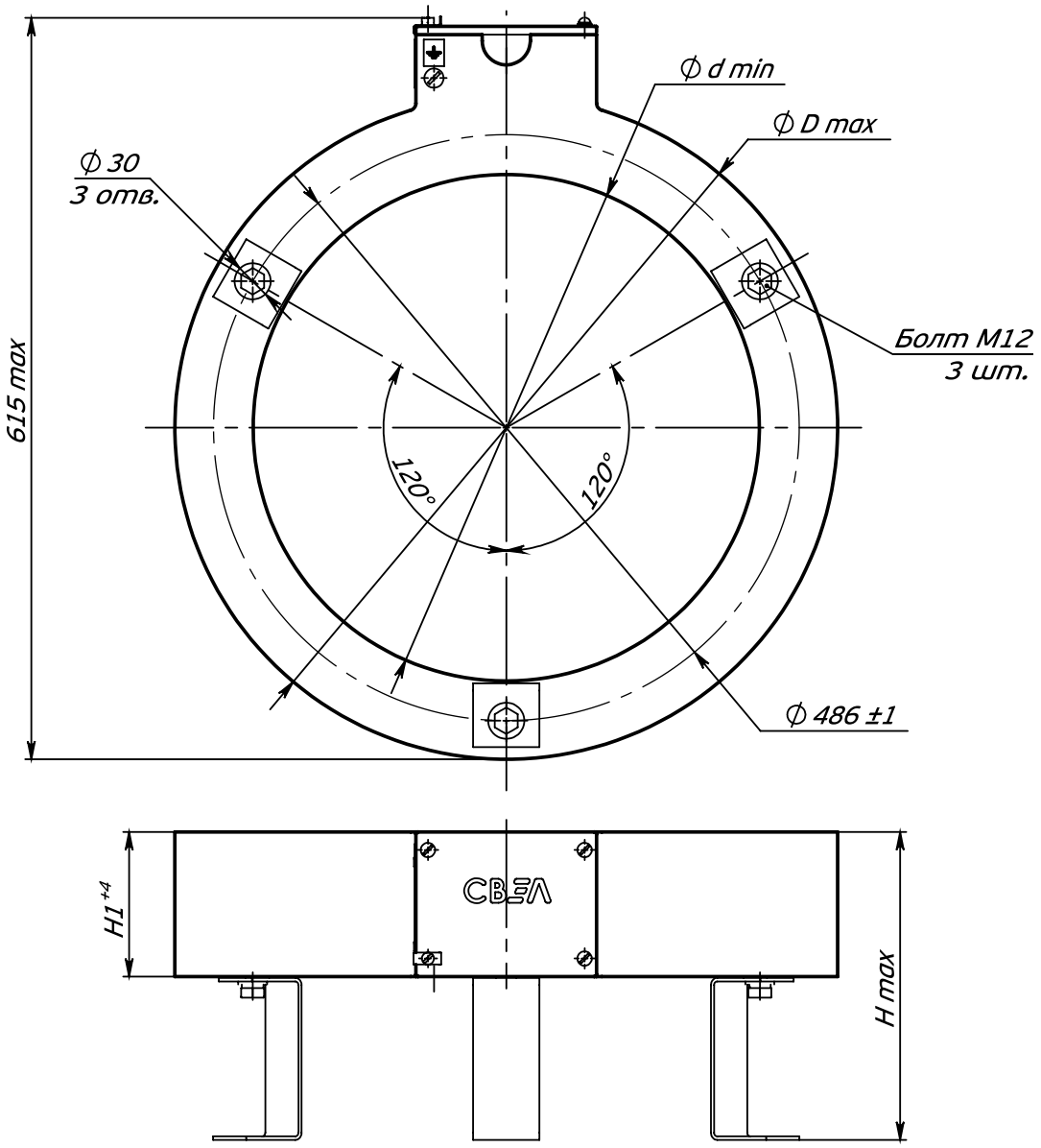

Рис. 2 - Общий вид трансформаторов тока ТВ-СВЭЛ-110-IX-1.2.
Остальное см. рис. 1.

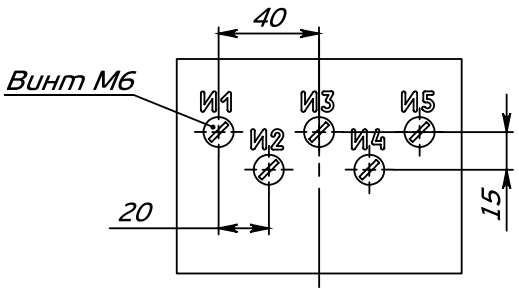

Рис. 3 - Панель контактов трансформаторов тока ТВ-СВЭЛ-110-IX-1.1(1.2)

© АО «Группа «СВЭЛ», 2023

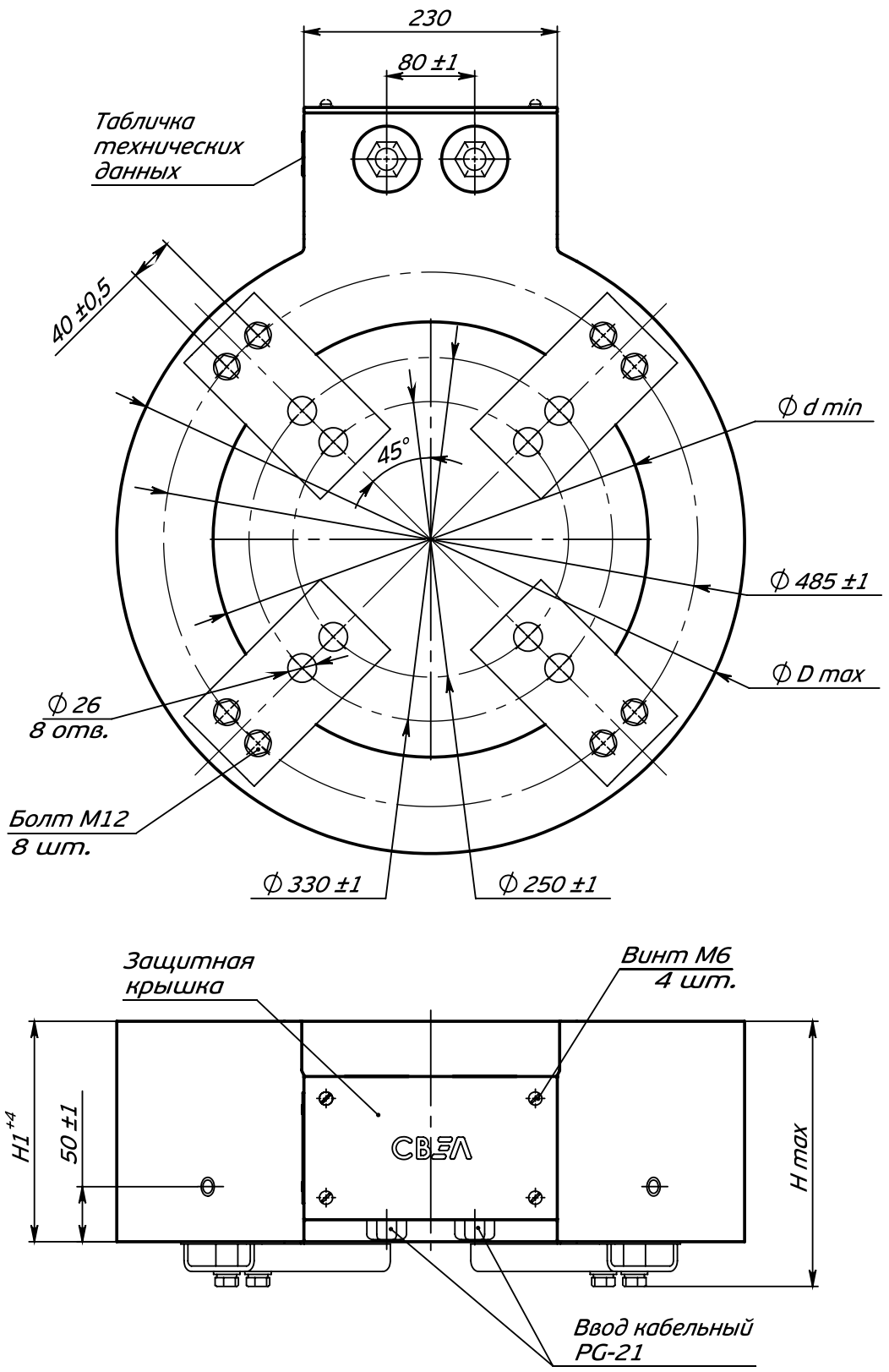

Рис. 4 - Общий вид трансформаторов тока ТВ-СВЭЛ-110-IX-2.1(6.1).

© АО «Группа «СВЭЛ», 2023

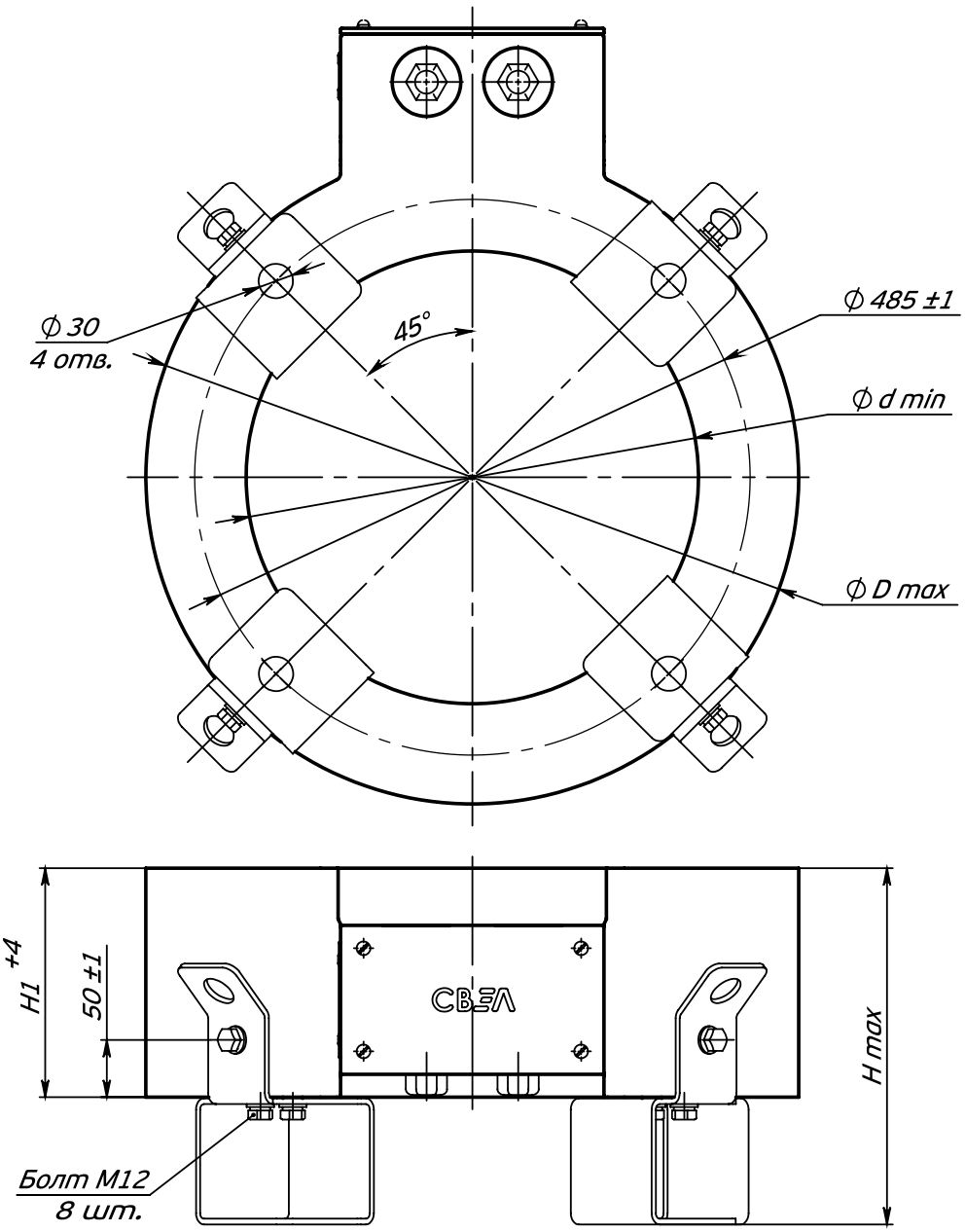

Рис. 5 - Общий вид трансформаторов тока ТВ-СВЭЛ-110-IX-2.2(6.2). Остальное см. рис. 4.

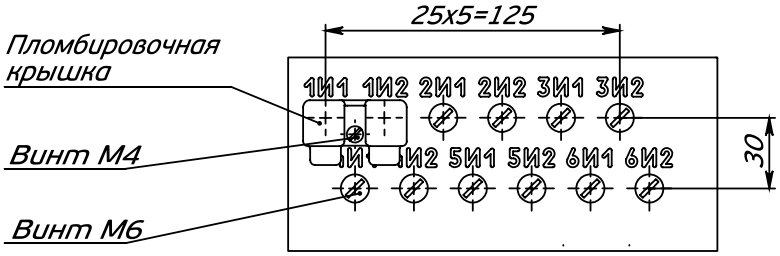

Рис. 6 - Панель контактов трансформаторов тока ТВ-СВЭЛ-110-IX-2.1(2.2)-6.1(6.2)

© АО «Группа «СВЭЛ», 2023

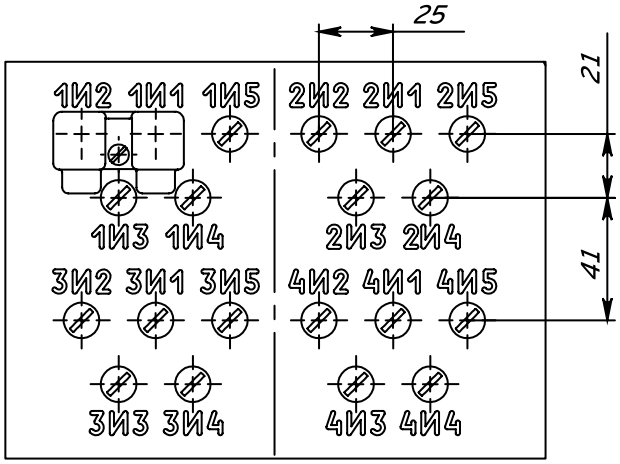

Рис. 7 - Панель контактов трансформаторов тока ТВ-СВЭЛ-110-IX-2.1(2.2)-4.1(4.2).
Исполнения с переключением по вторичной стороне.
Остальное см. рис. 6.

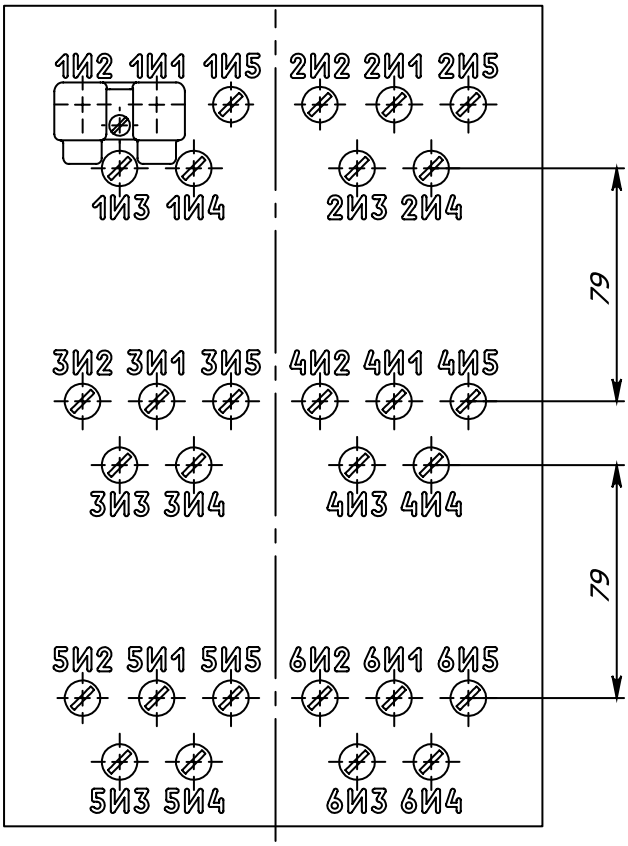

Рис. 8 - Панель контактов трансформаторов тока ТВ-СВЭЛ-110-IX-5.1(5.2)-6.1(6.2).
Исполнения с переключением по вторичной стороне.
Остальное см. рис. 7.

© АО «Группа «СВЭЛ», 2023

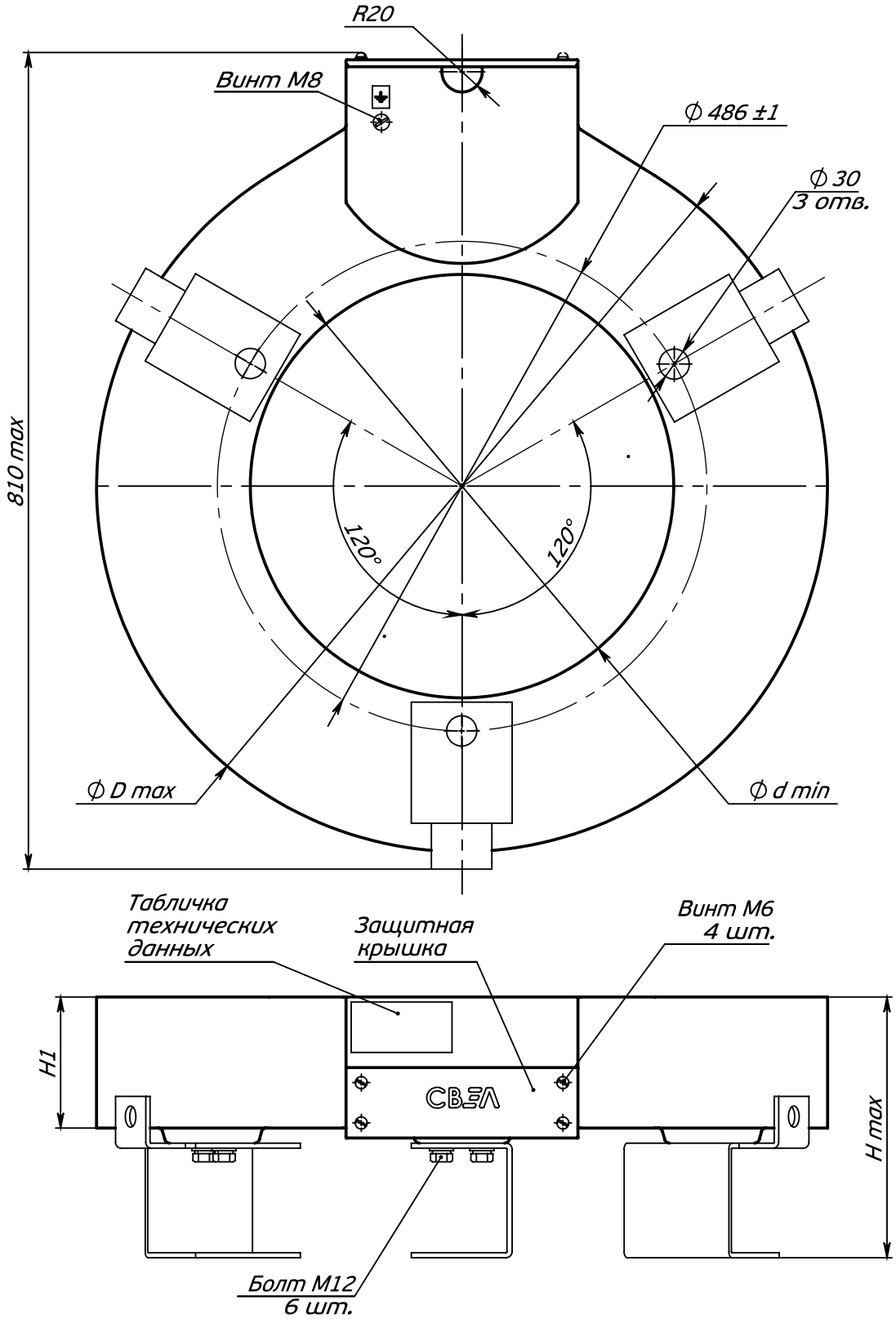

Рис. 9 - Общий вид трансформаторов тока ТВ-СВЭЛ-110-IX-3.

© АО «Группа «СВЭЛ», 2023

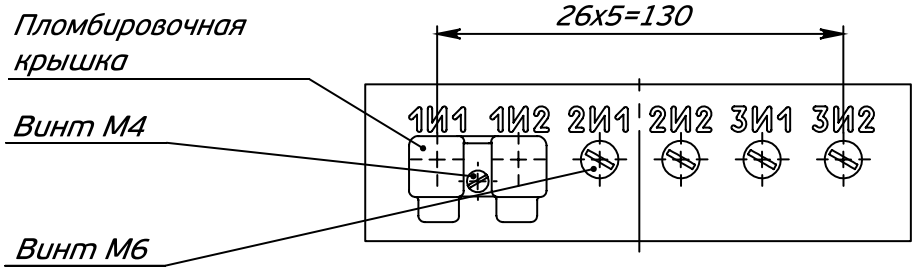

Рис. 10 - Панель контактов трансформаторов тока ТВ-СВЭЛ-110-IX-3.

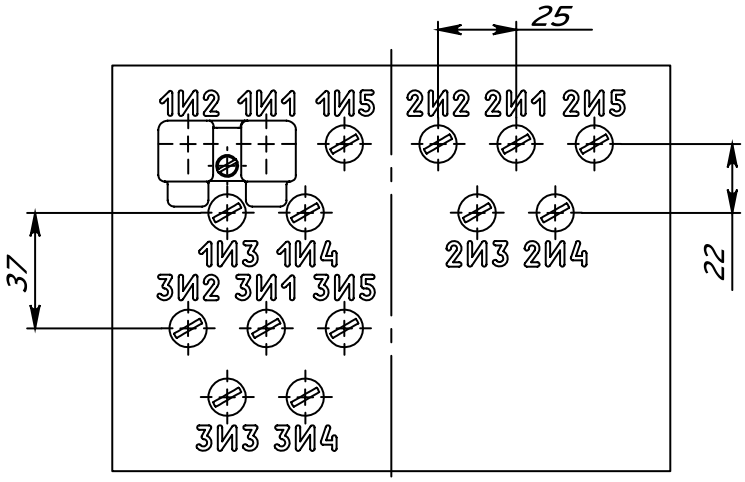

Рис. 11 - Панель контактов трансформаторов тока ТВ-СВЭЛ-110-IX-3.
Исполнения с переключением по вторичной стороне.
Остальное см. рис. 10.

© АО «Группа «СВЭЛ», 2023

ГАБАРИТНЫЕ, УСТАНОВОЧНЫЕ И ПРИСОЕДИНИТЕЛЬНЫЕ РАЗМЕРЫ ТВ-СВЭЛ-220-IX

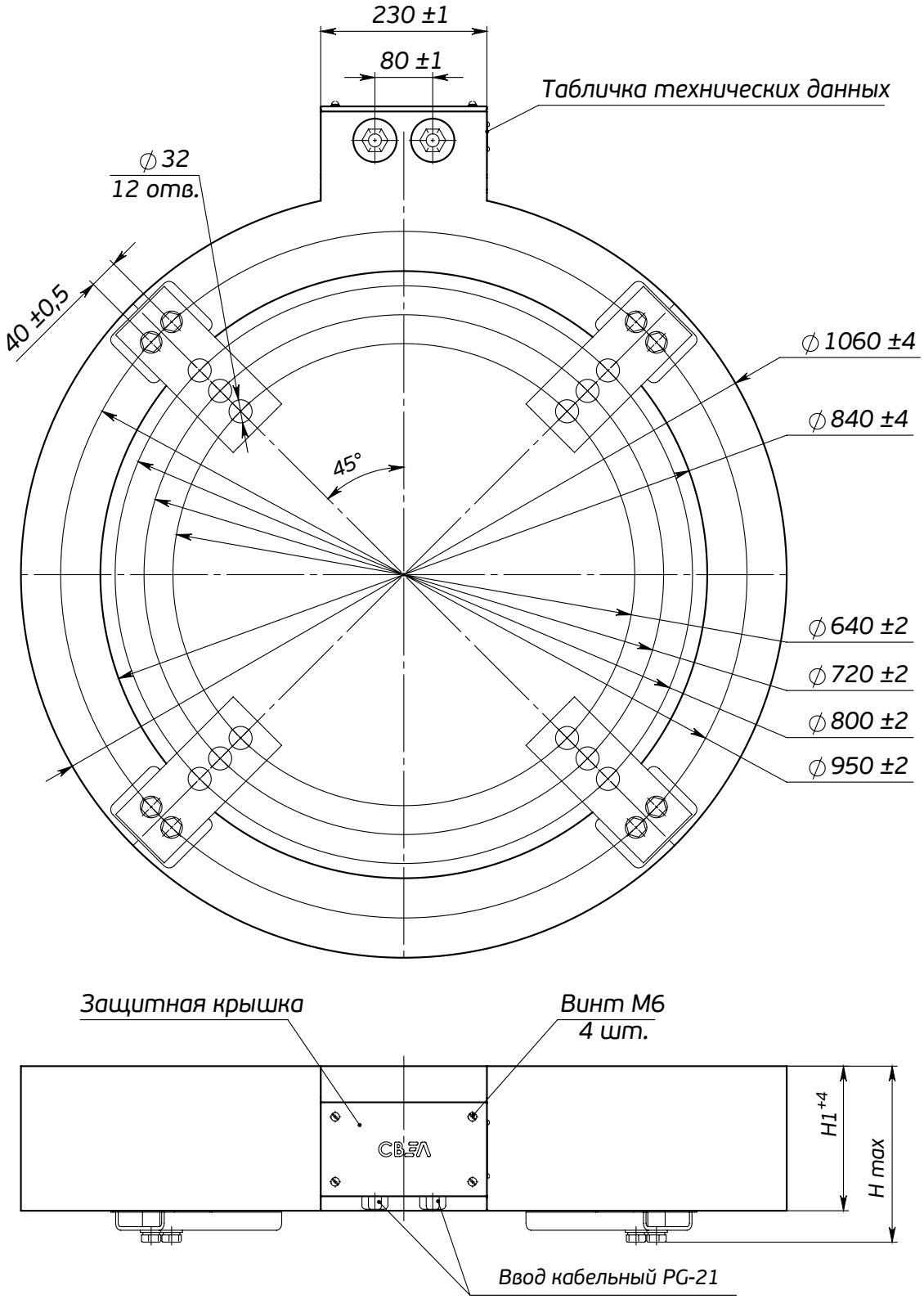

Рис. 1 - Общий вид трансформаторов тока ТВ-СВЭЛ-220-IX-1.1 (6.1)

© АО «Группа «СВЭЛ», 2023

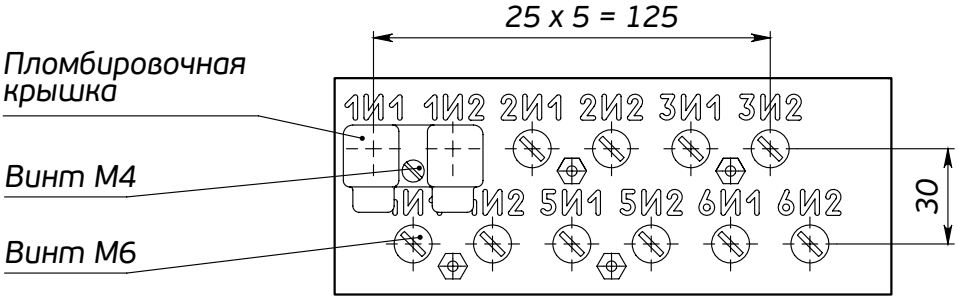

Рис. 2 - Панель контактов трансформаторов тока ТВ-СВЭЛ-220-IX-1.1(6.1). Остальное см. рис. 1.

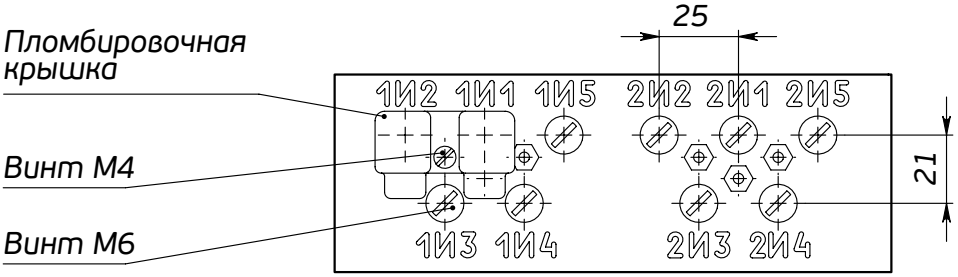

Рис. 3 - Панель контактов трансформаторов тока ТВ-СВЭЛ-220-IX-1.1(2.1). Исполнения с переключением по вторичной стороне. Остальное см. рис. 1.

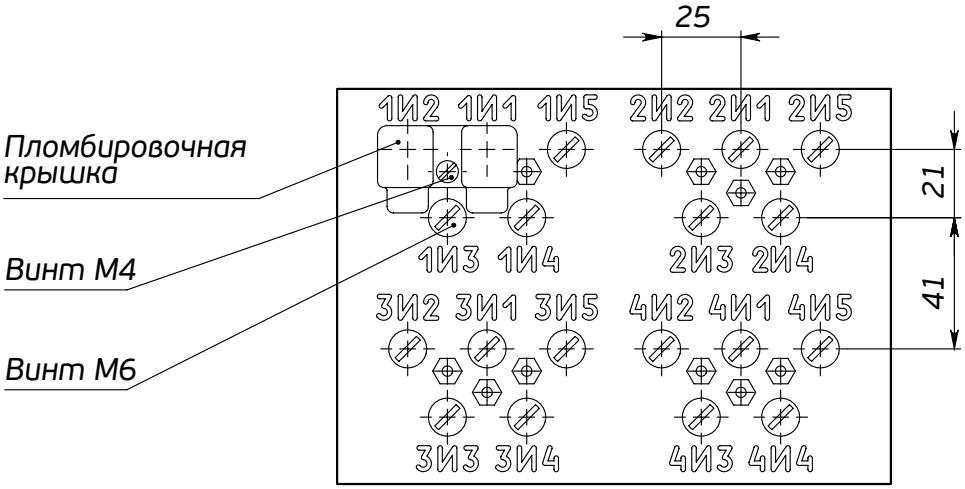

Рис. 4 - Панель контактов трансформаторов тока ТВ-СВЭЛ-220-IX-3.1(4.1). Исполнения с переключением по вторичной стороне. Остальное см. рис. 1.

© АО «Группа «СВЭЛ», 2023

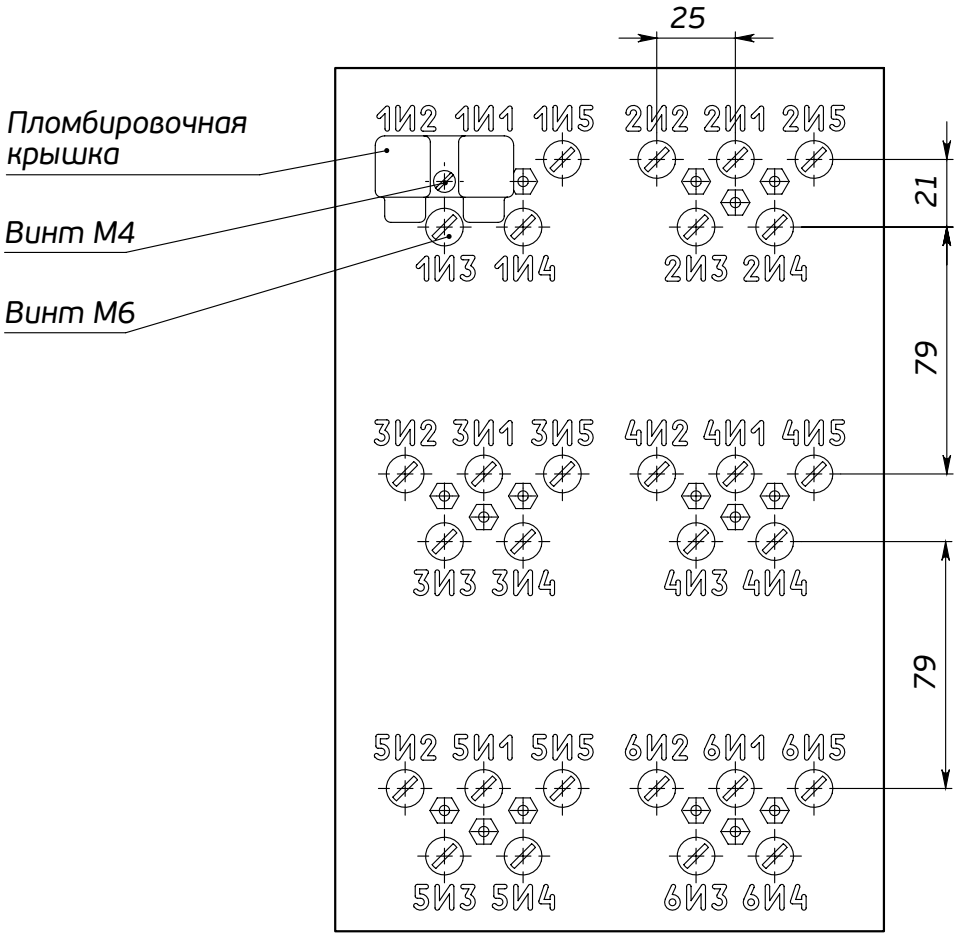

Рис. 5 - Панель контактов трансформаторов тока ТВ-СВЭЛ-220-IX-5.1(6.1).
Исполнения с переключением по вторичной стороне.
Остальное см. рис. 1.

© АО «Группа «СВЭЛ», 2023